RADIK COMBI VK

Панелно отоплително тяло за комбинирано отопление

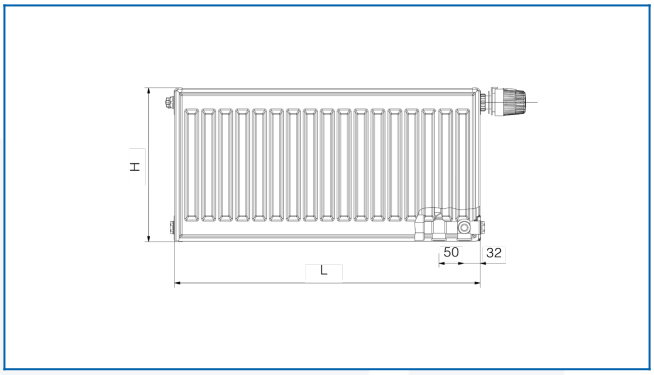

Въведени филтри

Топлинна мощност: t_1: 75 °C | t_2: 65 °C | t_i: 20 °C | Δt: 50 °C